＊＊＊　本図は参考図です　＊＊＊

原図はＡ４で作成しております。

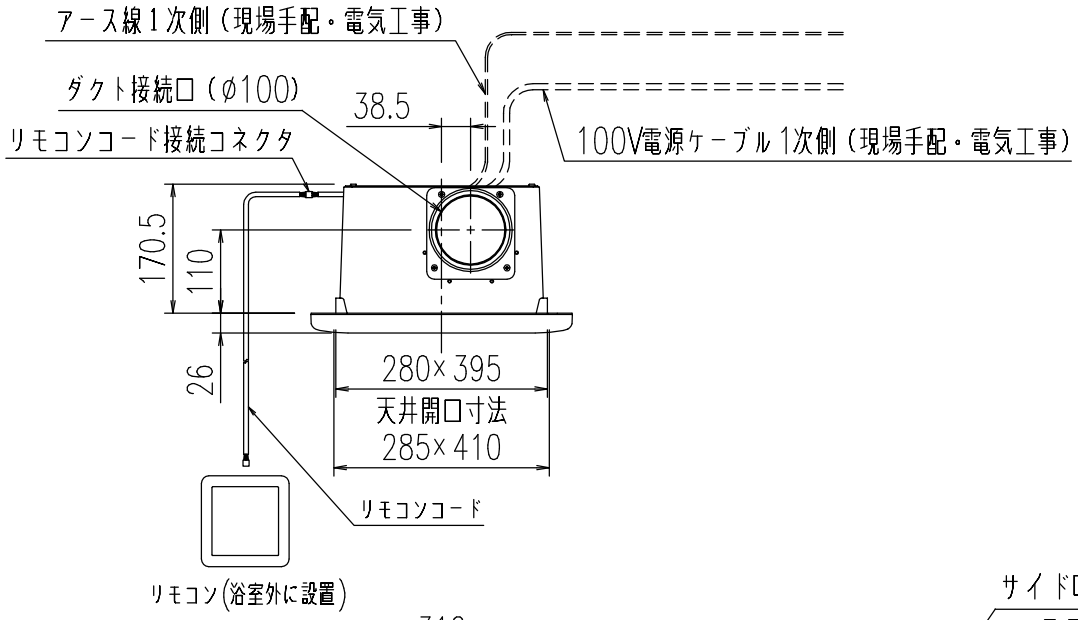

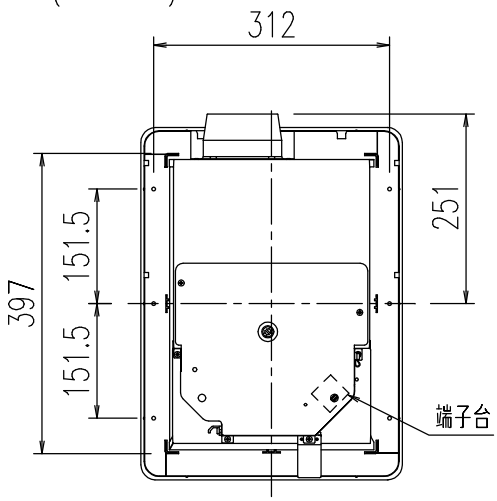

本体天面

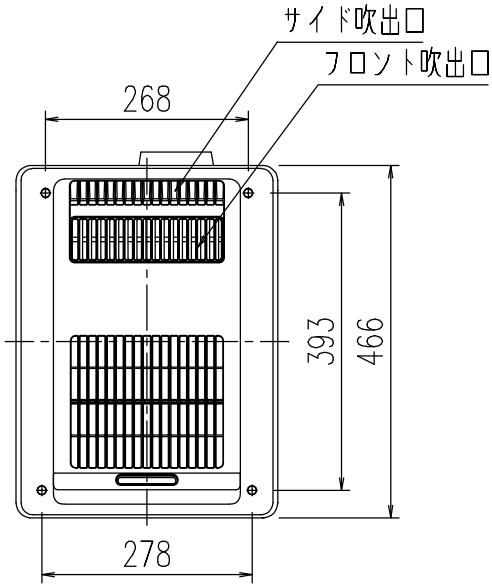

カバー内観

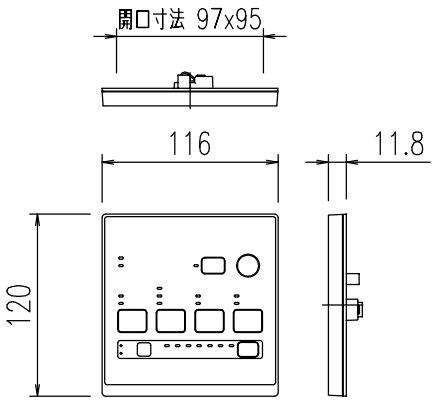

リモコン　(S=1/5)

特記事項	品名	換気乾燥暖房機	図面	担当	検図	図番
						日付
	品番	UFD−111A	尺度 1/10	株式会社 LIXIL		

＊＊＊　本図は参考図です　＊＊＊

原図はＡ４で作成しております。

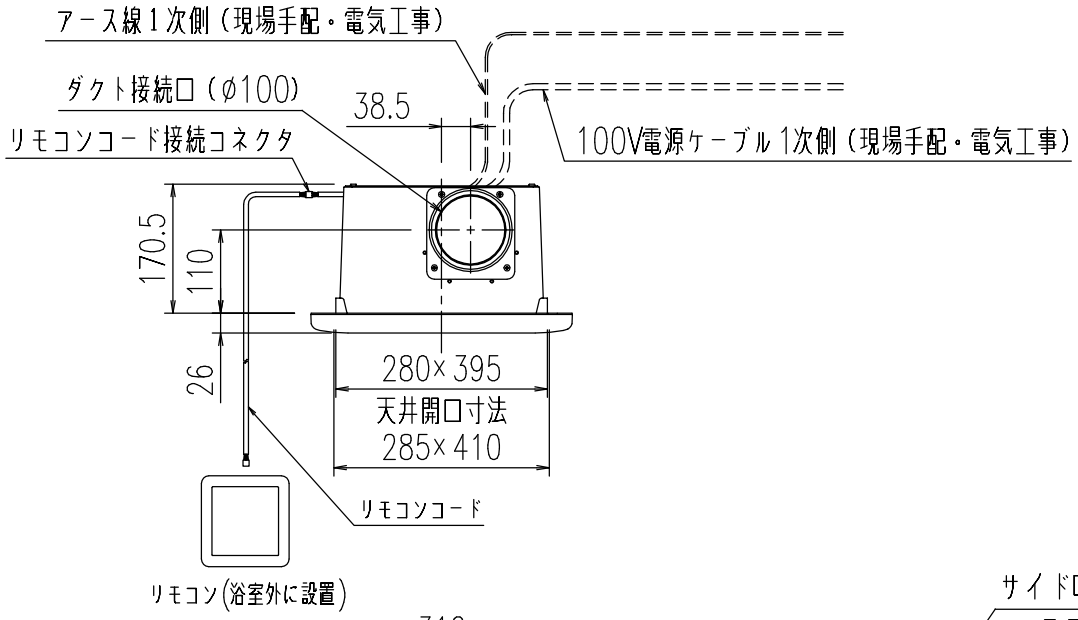

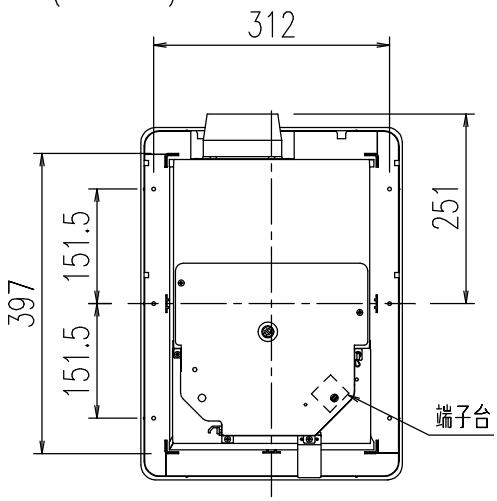

本体天面

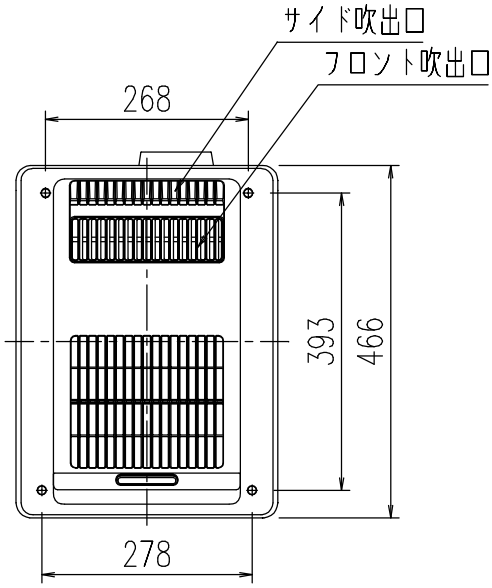

カバー内観

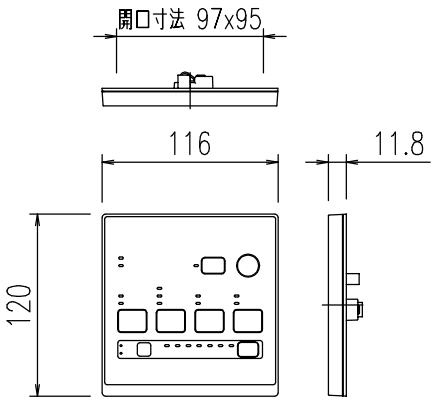

リモコン　(S=1/5)

特記事項	品名	換気乾燥暖房機	図面	担当	検図	図番
						日付
	品番	UFD−111PA	尺度 1/10	株式会社 LIXIL		

＊＊＊　本図は参考図です　＊＊＊

原図はＡ４で作成しております。

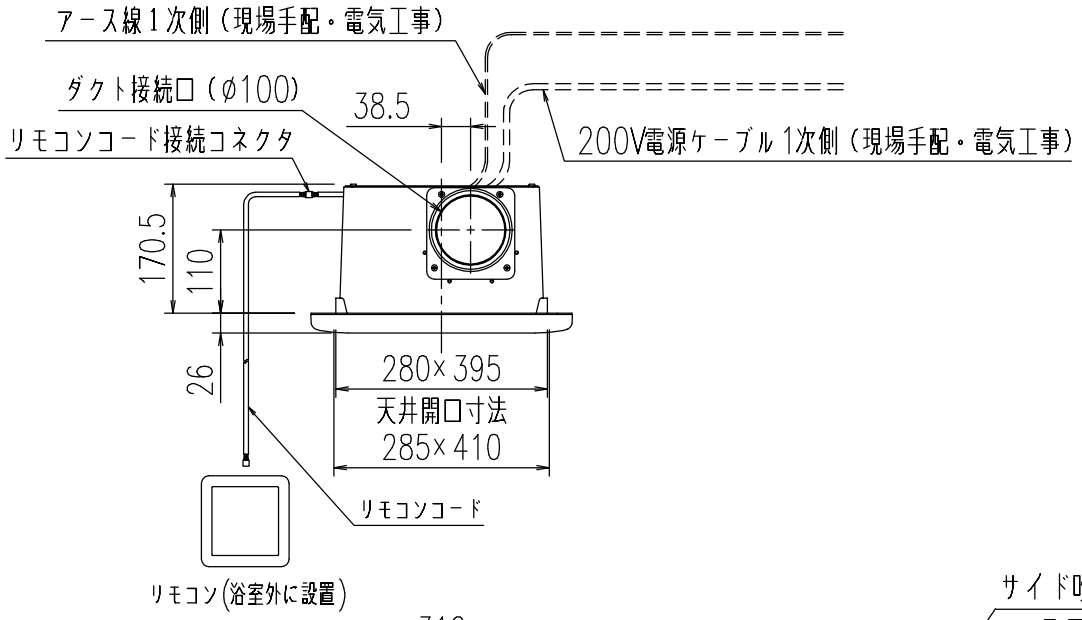

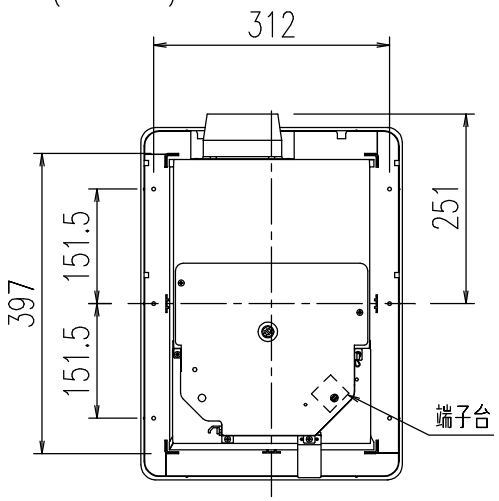

本体天面

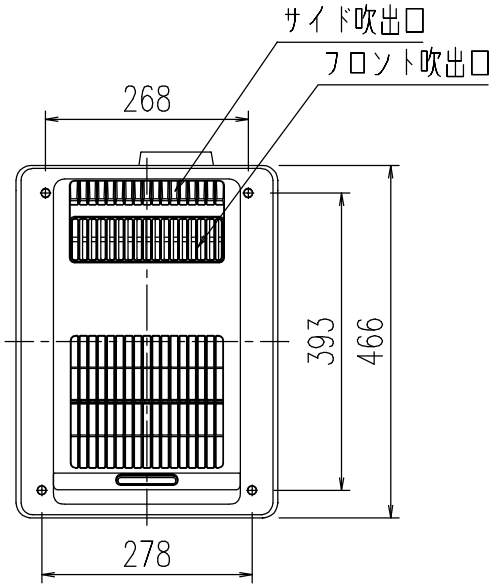

カバー内観

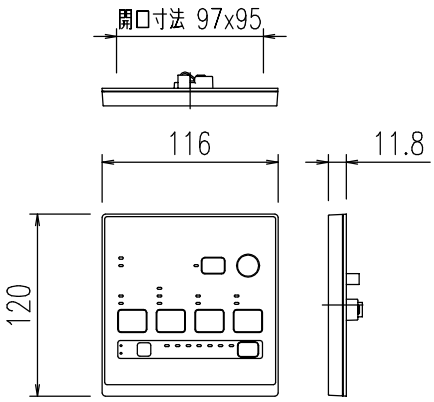

リモコン　(S=1/5)

特記事項	品名	換気乾燥暖房機	図面	担当	検図	図番
						日付
	品番	UFD−211A	尺度 1/10	株式会社 LIXIL		

＊＊＊　本図は参考図です　＊＊＊

原図はＡ４で作成しております。

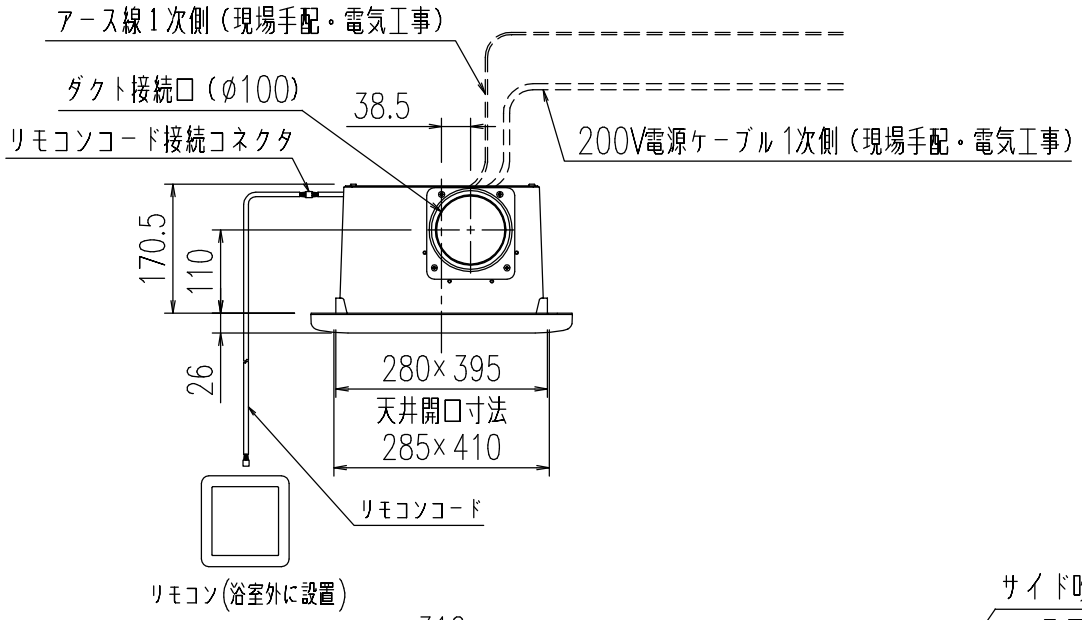

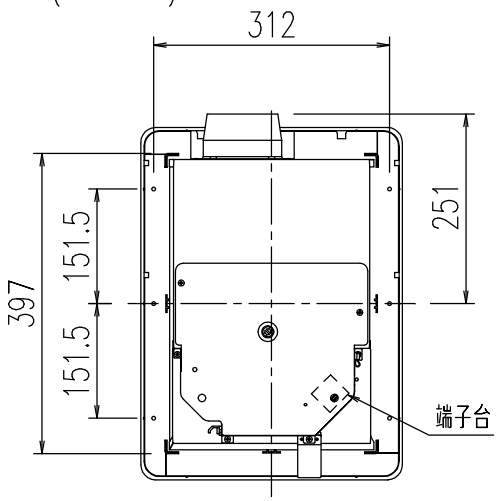

本体天面

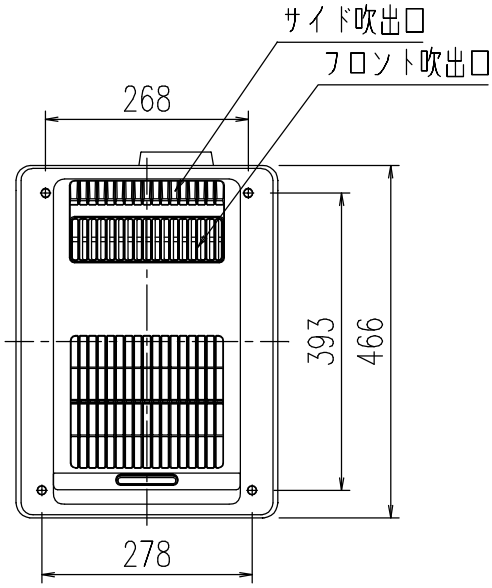

カバー内観

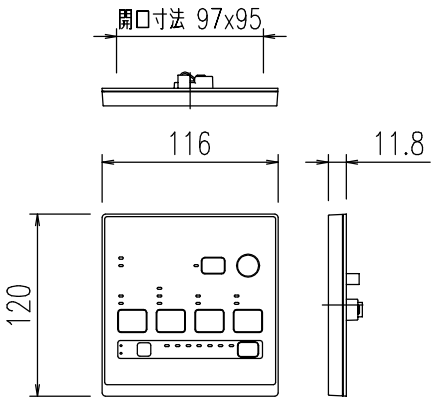

リモコン　(S=1/5)

特記事項	品名	換気乾燥暖房機	図面	担当	検図	図番
						日付
	品番	UFD-211PA	尺度 1/10	株式会社 LIXIL		